INFRA LINE

Gasbeheiztes Wärmeband

Gasbeheiztes Wärmeband mit atmosphärischem Brenner und elektrischer Zündung. Leistung von 50 bis 200 kW.

Weitere Informationen, Downloads und Videos finden Sie auf unserer Webseite, unter Infra Line

Wärme nur dort, wo sie benötigt wird

Der MARK INFRA LINE bietet die Möglichkeit, ohne Luftbewegung zu heizen. Weiterhin wird die Wärme nur dort bereitgestellt, wo sie gebraucht wird. Durch die kurze Aufheizzeit und die niedrigere Raumtemperatur kann eine hohe Energieeinsparung erzielt werden. Diese Einsparung kann bis 40% betragen.

Die Aluminium-Reflektorhaube strahlt die Strahlungswärme nach unten ab. Der Wirkungsgrad der Strahlungswärme wird durch die isolierte Abdeckung erhöht.

Einsetzbar u. a. in: Sporthallen, Fertigungshallen, Flugzeughangars, Ausstellungsräume, Autowerkstätten.

Vorzüge der Strahlungsheizung sind:

- kurze Aufheizzeit
- hohe Fußbodentemperatur
- geräuschlos
- keine Luftbewegung
- geringer Energieverbrauch
- Zonenheizung
- Wärme nur dort, wo sie benötigt wird

Produkteigenschaften

- Wirkungsgrad von 93%
- 7 verschiedenen Leistungsstufen, wobei die Länge des Geräts mit der Leistung zunimmt.

Remote-Betrieb ist mit der PinTherm Infra Connect möglich!

Abmessungen

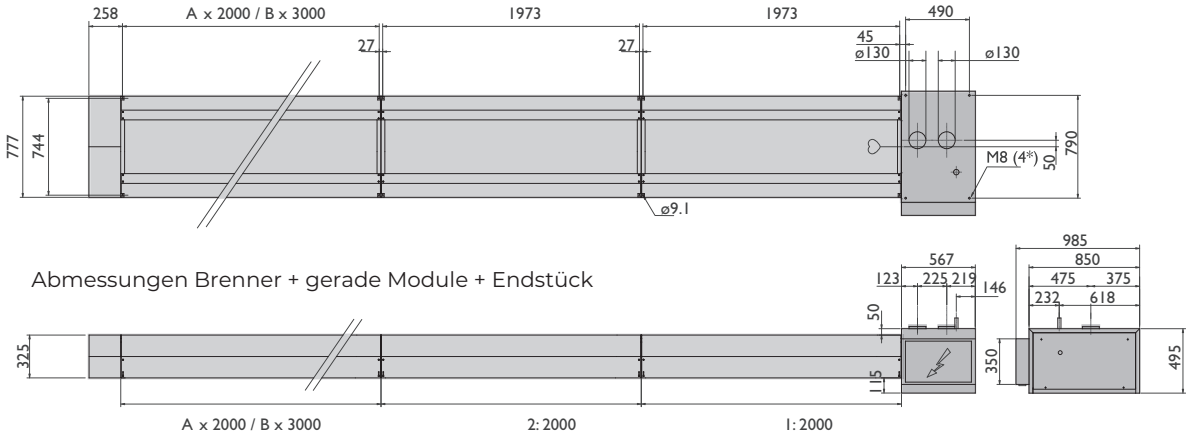

Abmessungen Brenner + gerade Module + Endstück

A/B = Anzahl der Module

Technische Informationen

Typ		50/30	70/30	70/36	80/40	90/44	100/50	100-70/50 H/L	80/40 TWIN	100/50 TWIN
Maximale Länge	m	31	51	51	51	61	71	51	127	147
Minimale Länge	m	26	30	36	40	44	50	50	80	100
Nennwärmeleistung	kW	50	70	70	80	90	99,5	99,5/70	160	200
Nennwärmebelastung	kW	55	74,9	74,9	85,6	97,2	107,5	107,5/74,9	171,2	215
Gasverbrauch G20 (15 °C)	m³/h	5,8	7,9	7,9	9,1	10,3	11,4	11,4/7,9	18,2	22,8
Gasverbrauch G25 (15 °C)	m³/h	6,8	9,2	9,2	10,5	11,9	13,2	13,2/9,2	21	26,4
Gasverbrauch G31 (15°C)	m³/h	2,3	3,1	3,1	3,5	1,0	1,1	4,4/3,1	7	2,2
Gasverbrauch G30 (15°C)	m³/h	1,6	2,3	2,3	2,7	3,0	3,3	3,3/2,3	5,4	6,6
Gewicht	kg	516	516	596	644	708	788	792	1288	1576
Elektrische Leistung	kW	0,7	0,7	0,7	0,7	0,7	0,7	0,7	1,4	1,4
Mindest-Aufhängehöhe	m	4,5	4,5	4,5	5,0	5,0	5,0	5,0	5,0	5,0
Schallpegel in 5 m Entfernung	dB(A)	48	48	48	48	48	48	48	50	50

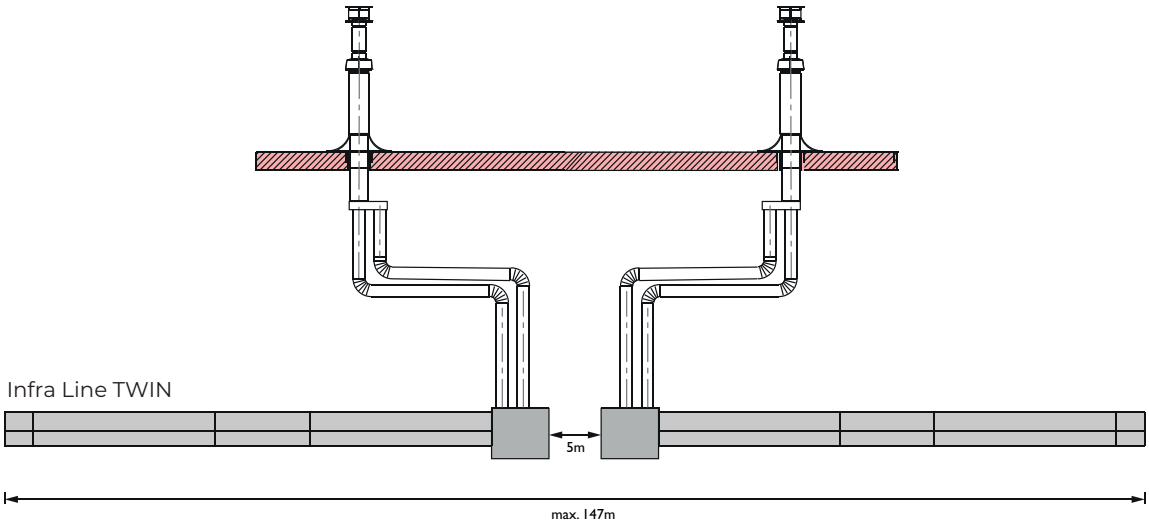

Infra Line TWIN

Abgasführung

Für Deutschland das Abgassystem immer mit einem Satz T-Stück mit Meßstutzen und Schauloch versehen.

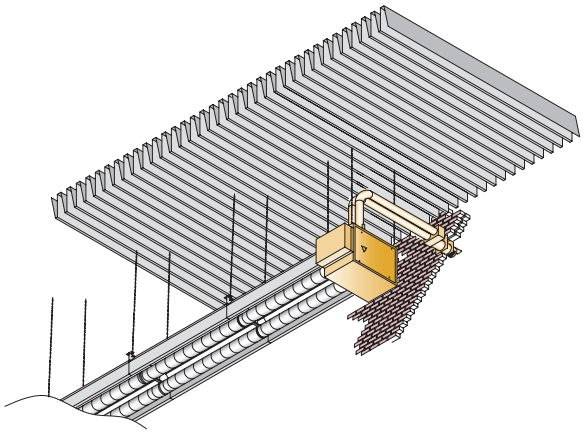

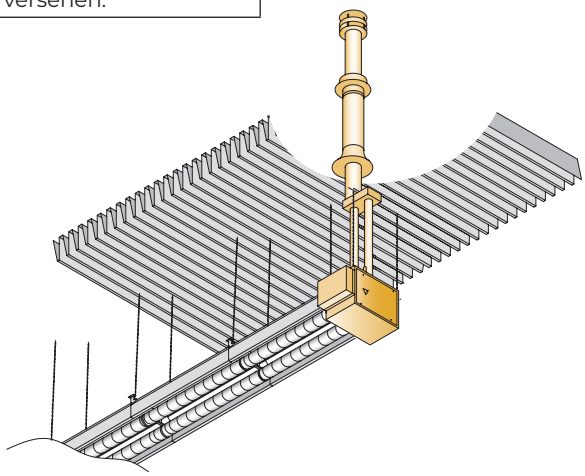

Optional: Brenner an der Außenwand

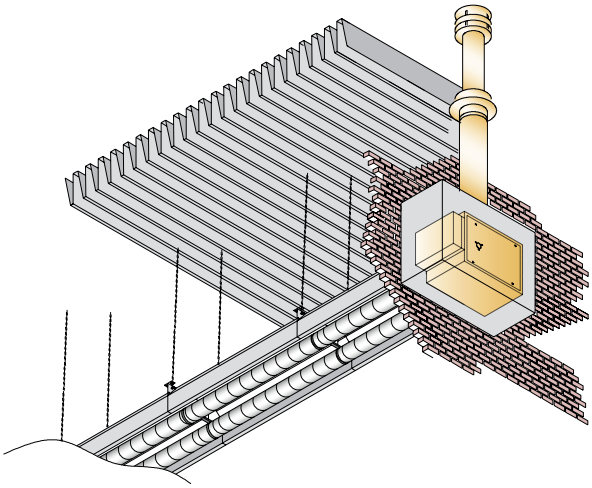

Montagevorschläge

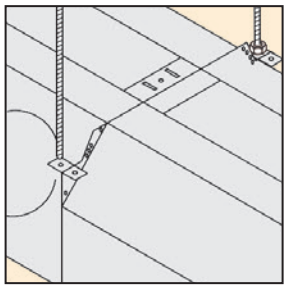

Gewindestangen (nicht im Lieferumfang).

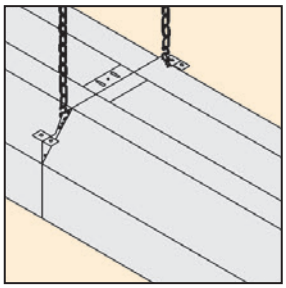

Ketten (nicht im Lieferumfang). Seilabhängungen optional Lieferbar.

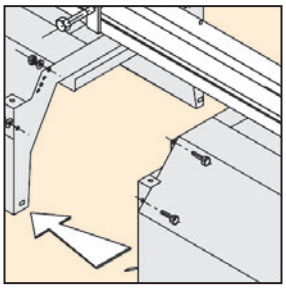

Aufhängeschiene (optional).

Projektierung

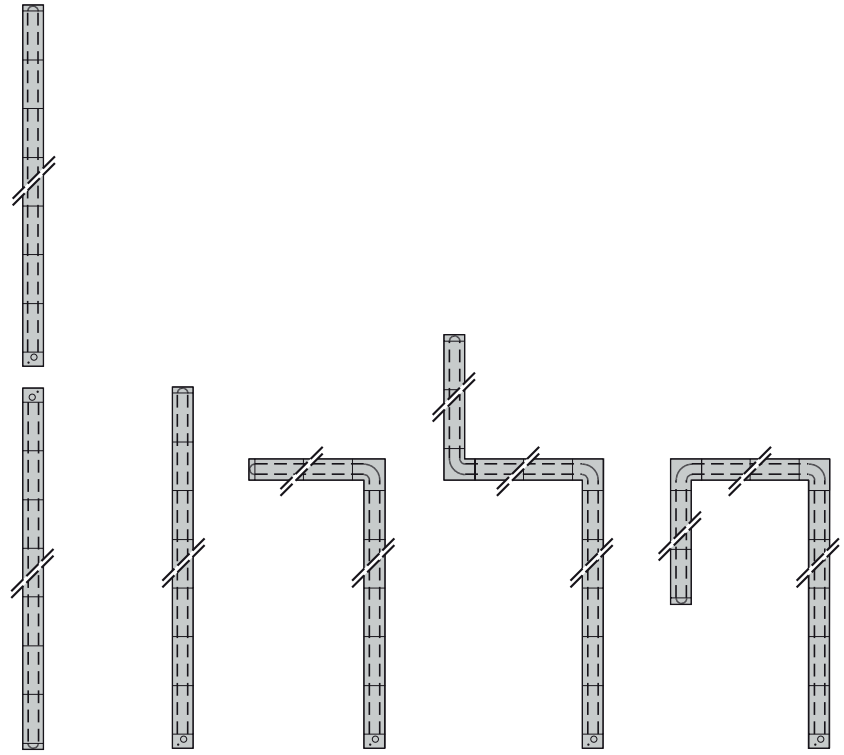

TWIN Recht L Z U

Temperaturregelungen

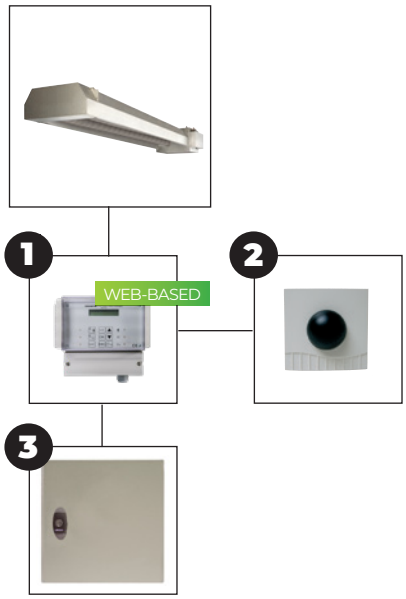

Regelungsmöglichkeiten				
Infra Line	+	1	+	2
Infra Line	+	3		

1 = Pintherm Infra Connect [0629109]
2 = Schwarzkugelfühler [0629087]
3 = Schaltschrank SLR

Beschreibung und Bestellnummer der entsprechenden Artikel finden Sie im Kapitel Temperaturregelungen.